VBCF Valvole di bilanciamento doppie per centro aperto - flangiate
Dual counterbalance valves for open center - flanged version

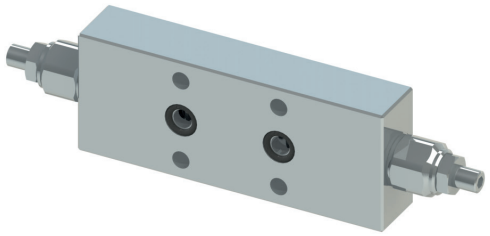

Schema idraulico - *Hydraulic circuit*

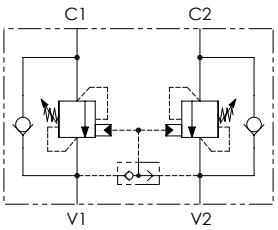

Performances

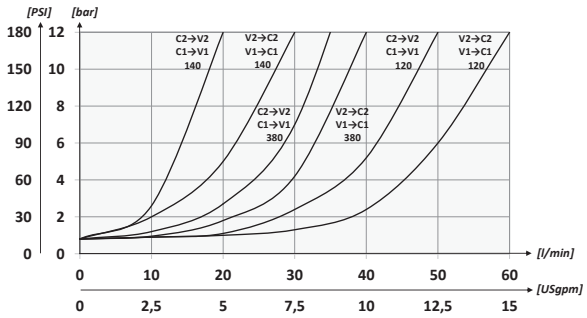

Codice ordinazione
Ordering code

01	02	03	04	05
VBCF				

01	Valvole di bilanciamento doppie per centro aperto - flangiate *(Dual counterbalance valves for open center - flanged version)*				**VBCF**
02	Dimensione *(Size)*		BSPP 1/4		**140**
			BSPP 3/8		**380**
			BSPP 1/2		**120**
03	Molla *(Spring)* **30/210 bar** *(435/3045 PSI)*	Rp 1:4.25	Incremento pressione al giro *(Press. increase)* **78 bar/al giro** *(1131 PSI/turn)*	Taratura standard *(Std. setting)* **Q=5 l/min 200 bar** *(2900 PSI)*	**1**
		Rp 1:8.75	Incremento pressione al giro *(Press. increase)* **160 bar/al giro** *(2320 PSI/turn)*		
	Molla *(Spring)* **60/350 bar** *(870/5075 PSI)*	Rp 1:4.25	Incremento pressione al giro *(Press. increase)* **135 bar/al giro** *(1958 PSI/turn)*	Taratura standard *(Std. setting)* **Q=5 l/min 350 bar** *(5075 PSI)*	**2**
		Rp 1:8.75	Incremento pressione al giro *(Press. increase)* **160 bar/al giro** *(2320 PSI/turn)*		
04	Materiale *(Material)*		Corpo in acciaio + zincatura *(Steel body + zinc-plated)*		**S**
			Corpo in acciaio + zinco-nichel *(Steel body + zinc-nickel)*		**K**
05	Rapporto di pilotaggio *(Pilot ratio)*		1:4.25 Standard		**/**
			1:8.75		**8**

Dati tecnici - *Technical data*

Olio idraulico/*Mineral oil*	**ISO 6743/4** *(DIN 51524)*	
Viscosità olio/*Oil viscosity*	**15-250 mm²/s** *(15 to 250 cSt)*	
Classe di contaminazione max con filtro *Max contamination index with filter*	**ISO 4406:1999 Classe 19/17/14**	
Temperatura dell'olio/*Oil temperature*	**-20°C +80°C**	*-4°F + 176°F*
Temperatura ambiente/*Ambient temperature*	**-20°C +50°C**	*-4°F + 122°F*

È indispensabile l'utilizzo di un filtro per proteggere la valvola (filtrazione consigliata 15 µm)
It is necessary a filter use to protect the valve (advised filtration 15 µm)

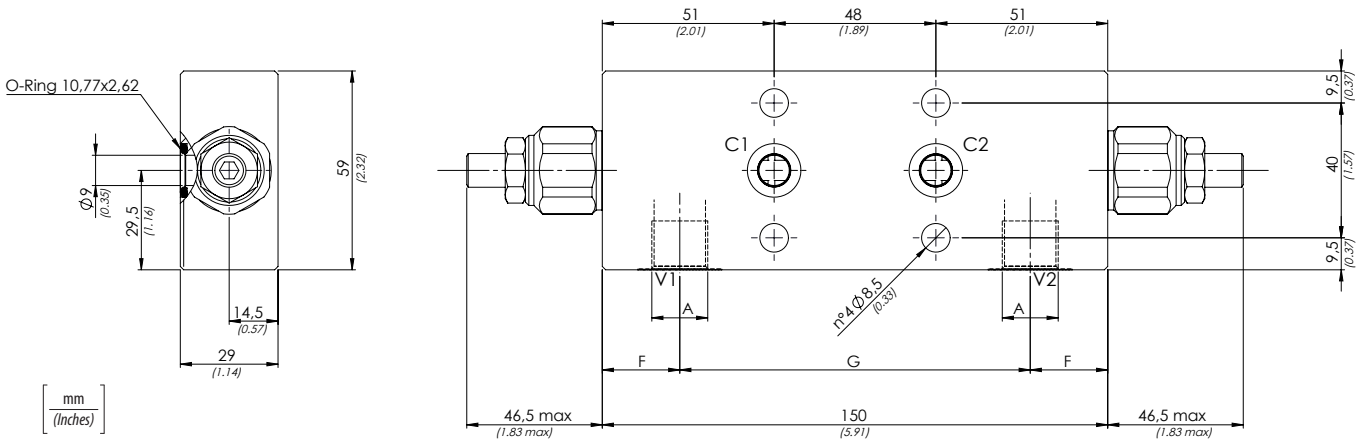

Caratteristiche tecniche - *Technical characteristics*

Tipo *Type*	A	Portata max *Max flow* l/min-*USgpm*	Pressione max (bar) *Max pressure (PSI)*	G	F	Pesoapprossimativo (kg) *Approx weight (lb)*
VBCF140	**BSPP 1/4**	**40** *(10.6)*	**350** *(5075)*	**104** *(4.09)*	**23** *(0.91)*	**2,02** *(4.45)*
VBCF380	**BSPP 3/8**					**1,95** *(4.30)*
VBCF120	**BSPP 1/2**	**60** *(15.9)*		**108** *(4.25)*	**21** *(0.83)*	**1,92** *(4.23)*