FCM Valvole di fine corsa normalmente chiuse
Normally closed end - stroke valves

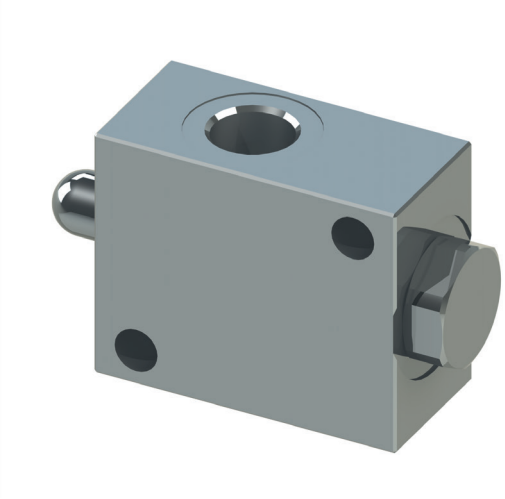

Codice ordinazione
Ordering code

01	02
FCM	

01	Valvole di fine corsa normalmente chiuse *(Normally closed end - stroke valves)*		**FCM**
02	Dimensione *(Size)*	BSPP 1/4	**140N**
		BSPP 3/8	**380N**

Schema idraulico - *Hydraulic circuit*

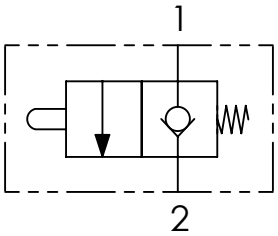

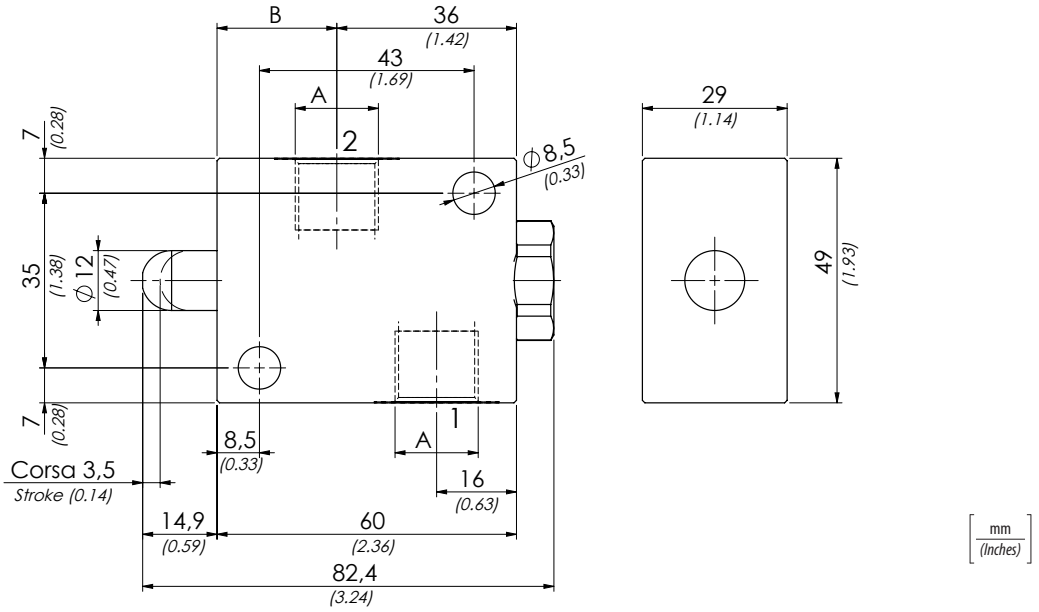

Performances

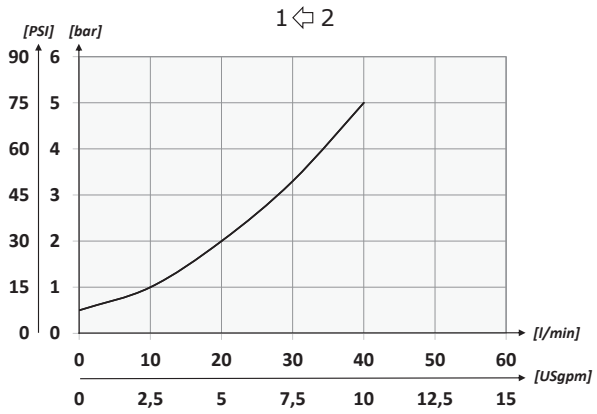

Dati tecnici - *Technical data*

Olio idraulico/*Mineral oil*	**ISO 6743/4** *(DIN 51524)*	
Viscosità olio/*Oil viscosity*	**15-250 mm²/s** *(15 to 250 cSt)*	
Classe di contaminazione max con filtro *Max contamination index with filter*	**ISO 4406:1999 Classe 19/17/14**	
Temperatura dell'olio/*Oil temperature*	**-20°C +80°C**	*-4°F + 176°F*
Temperatura ambiente/*Ambient temperature*	**-20°C +50°C**	*-4°F + 122°F*

È indispensabile l'utilizzo di un filtro per proteggere la valvola (filtrazione consigliata 15 µm)
It is necessary a filter use to protect the valve (advised filtration 15 µm)

Caratteristiche tecniche - *Technical characteristics*

Tipo *Type*	A	B	Portata max *Max flow* l/min-*USgpm*	Pressione max (bar) *Max pressure (PSI)*	Peso approssimativo *Approx weight* kg-*lb*
FCM140N	**BSPP 1/4**	**26,5** *(1.04)*	**40** *(10.6)*	**350** *(5075)*	**0,53** *(1.16)*
FCM380N	**BSPP 3/8**	**24** *(0.94)*			**0,50** *(1.10)*